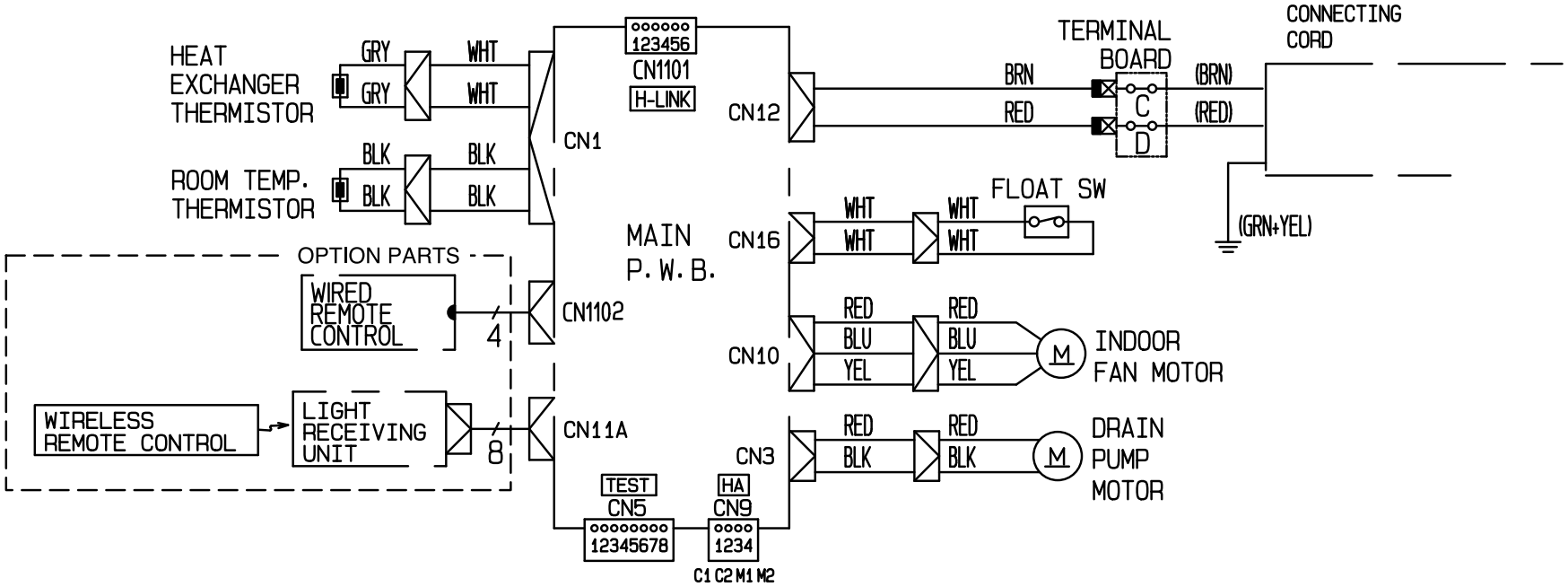SCHALTPLAN RAD-18/25/35/50RPA