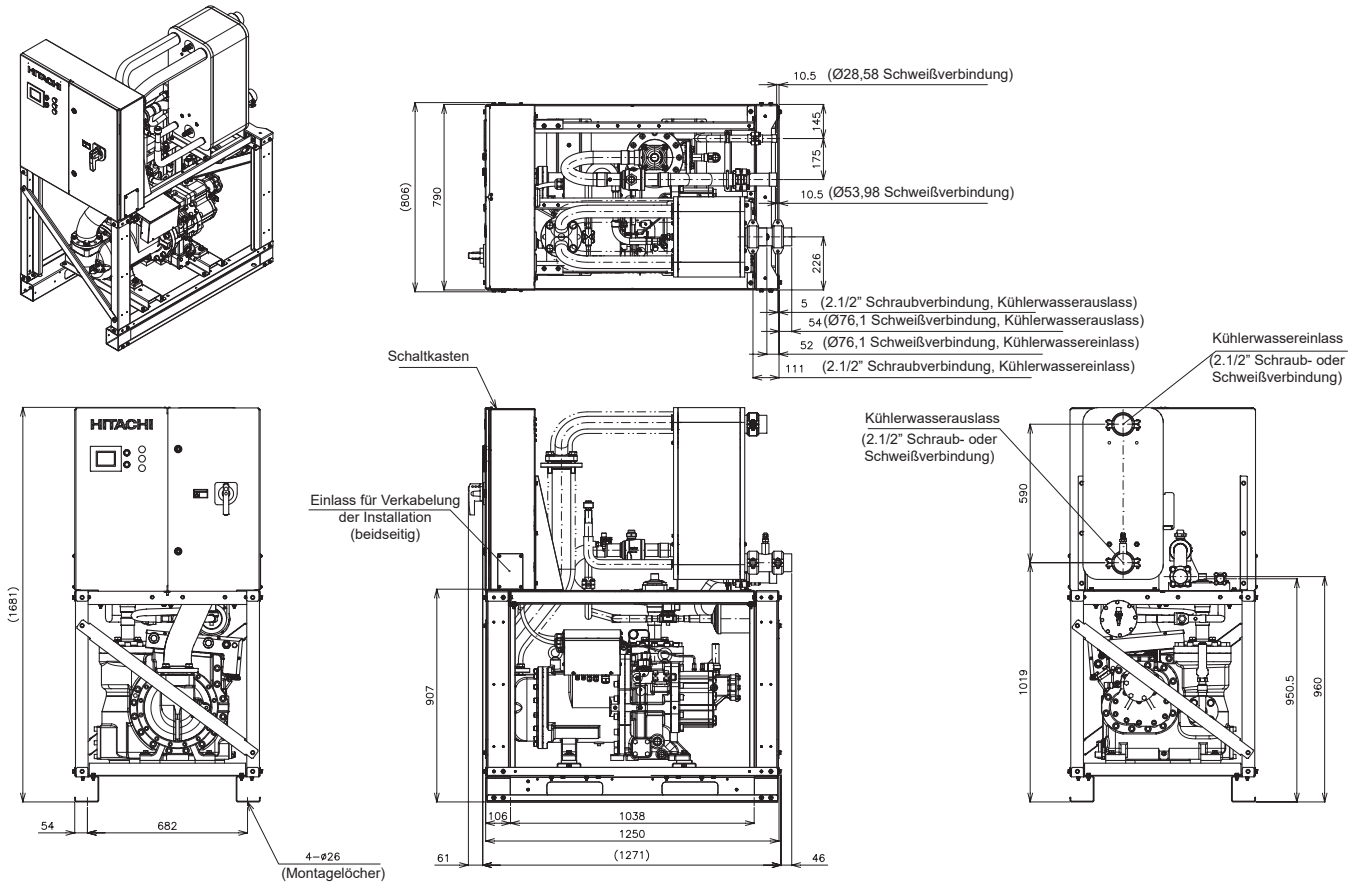Abmessungen RCME-40-60CLH1