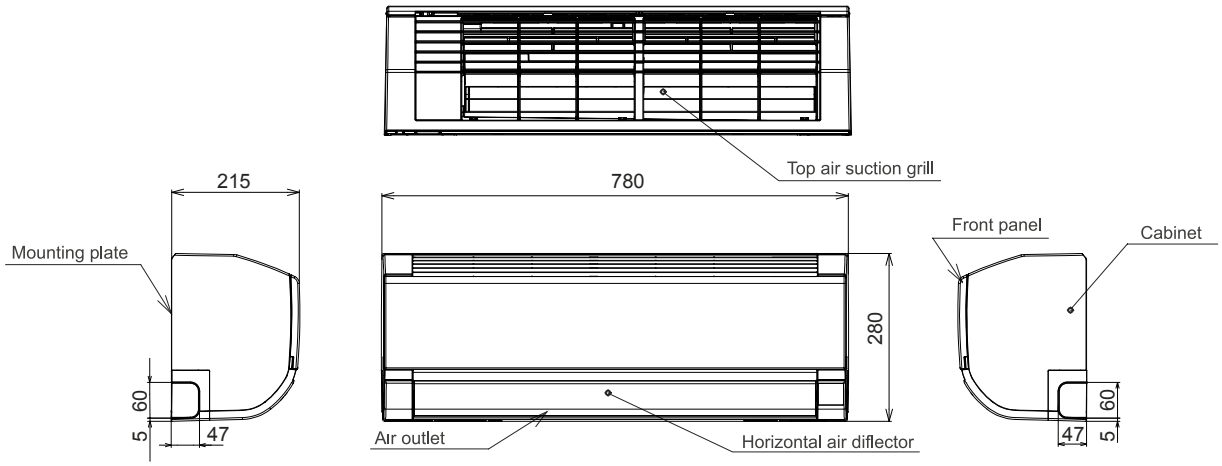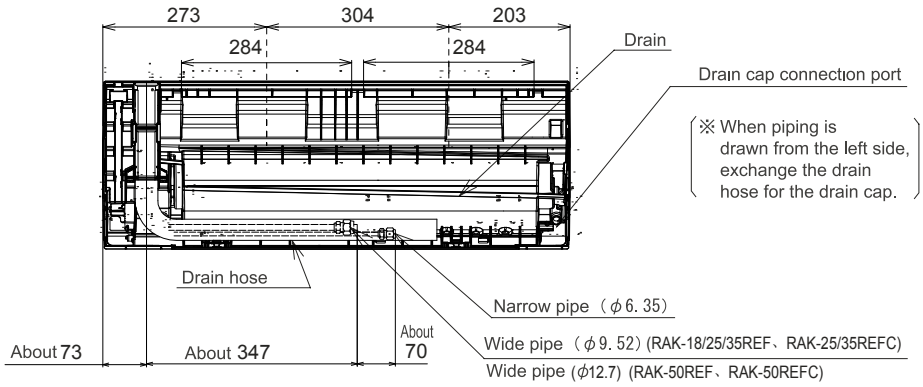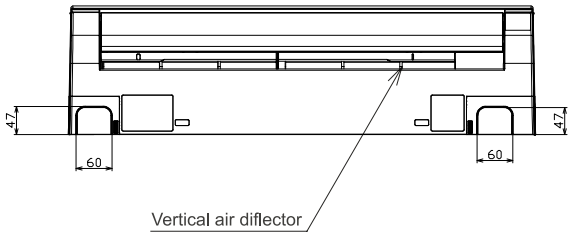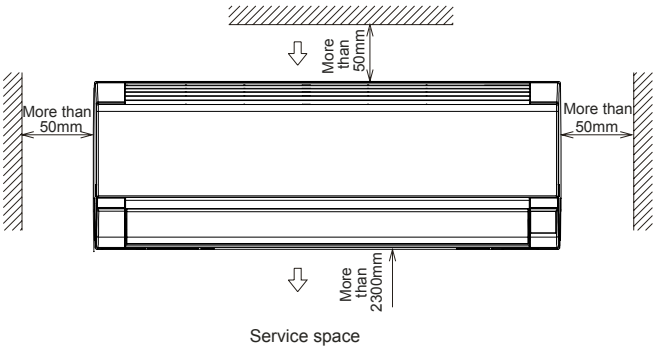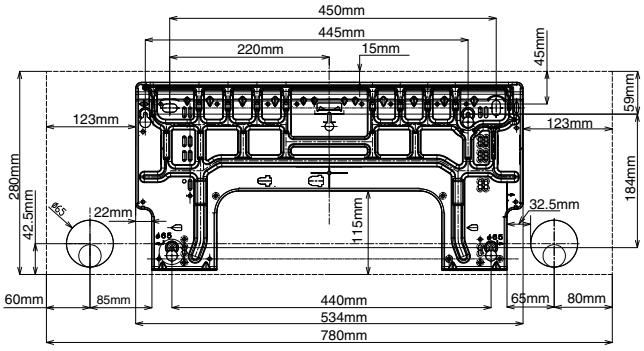Abmessung RAK-15QEF, RAK-25/35/50REF