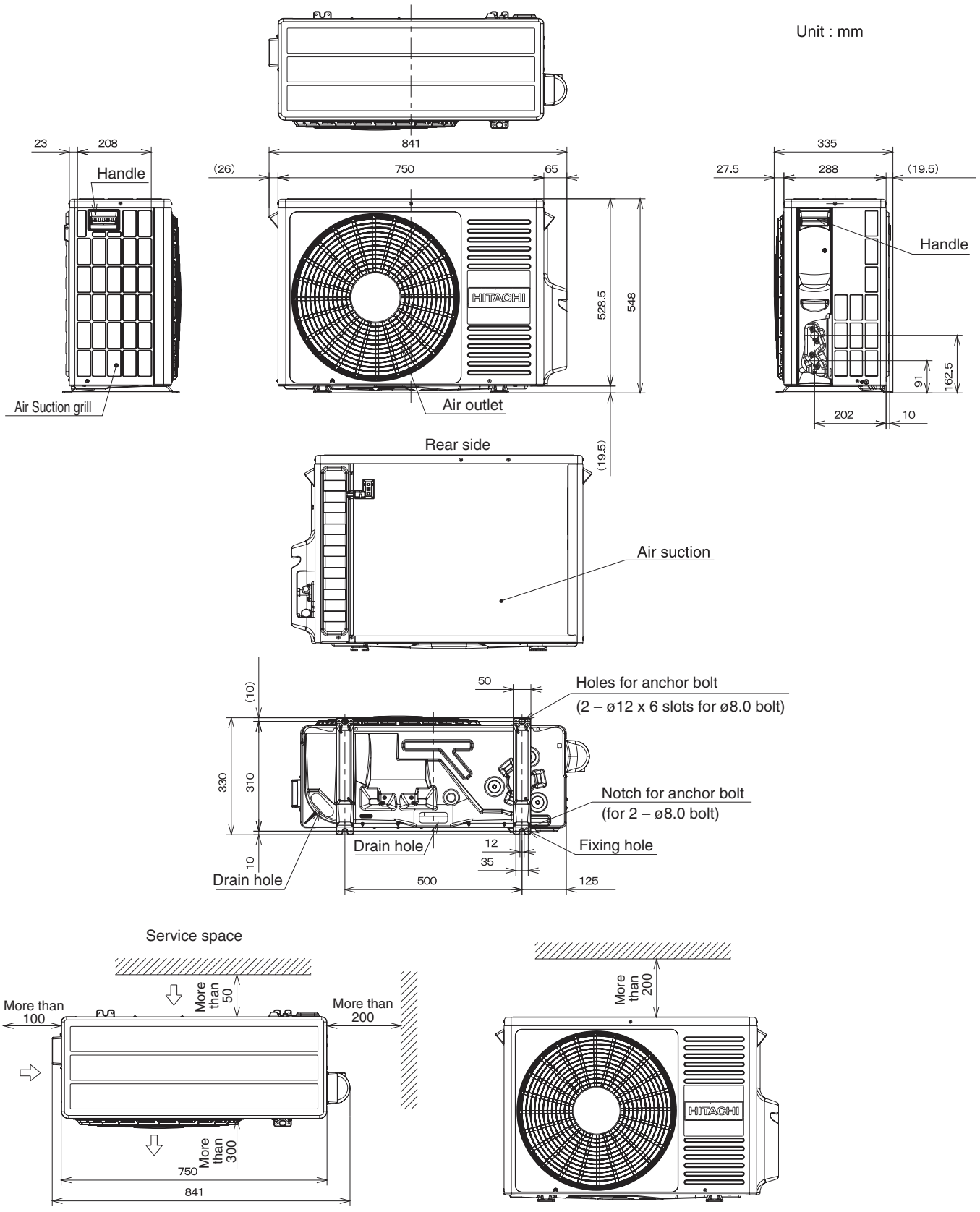Abmessungen RAC-(25/35)NPE